Пункт секционирования столбовой – Реклоузер 6/10кВ, 630/1000А.

ЭЛЕКТРОТЕХНИЧЕСКИЙ ЗАВОД
ЭНЕРГОРЕГИОН

www.energoreg.ru

ЭЛЕКТРОТЕХНИЧЕСКИЙ ЗАВОД
ЭНЕРГОРЕГИОН

У вас возникают следующие проблемы?

- ваши потребители теряют электроснабжение в случае аварии или повреждения и как следствие получают ущерб от его значительного перерыва;
- Вы тратите десятки часов на поиск и локализацию повреждения;
- задействуется большое количество персонала и техники для устранения повреждения;
- нет надежной связи с диспетчерским пунктом;
- у вас есть сложности с управлением сетью;
- обслуживание сети трудоемко и операции проводятся вручную;
- У Вас отсутствует GSM-связь и Вы не можете дистанционно управлять реклоузером.

Решением всех этих проблем может стать установка реклоузера от ЭТЗ «Энергорегион»

ЭЛЕКТРОТЕХНИЧЕСКИЙ ЗАВОД
ЭНЕРГОРЕГИОН

Что такое реклоузер? Функции реклоузеров.

Реклоузер – коммутирующее устройство на основе вакуумного выключателя, выполняющее функцию автоматического отключения отрезка (секции) линии электропередачи в случае возникновения перегрузки (например, короткого замыкания) в этой секции или при технологической необходимости.

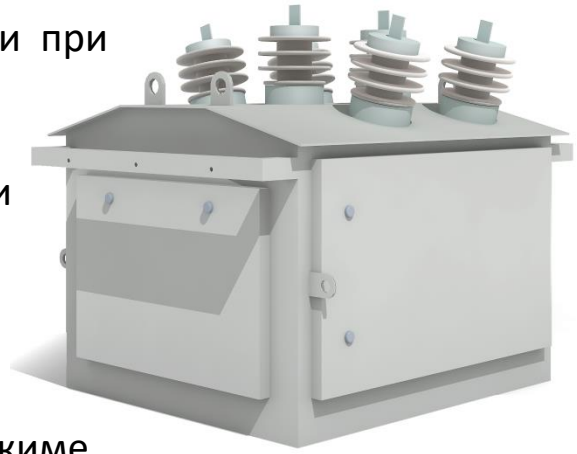

Реклоузер включает в себя комплекс элементов мониторинга и Управления сетью, необходимых для обнаружения аварийной ситуации и отключения участка сети. А так же для последующего **повторного включения** цепи (автоматическое повторное включение - АПВ).
Помимо доступа к управлению оборудованием в «онлайн» режиме, реклоузер дает возможность непрерывно отслеживать на пульте управления результаты мониторинга электродинамических процессов, а так же просматривать результаты процессов за прошедшее время в памяти устройства.

Реклоузер позволит получать данные:

1) Технологического и коммерческого учета электроэнергии
2) Показатели качества электрической энергии в соответствии с ГОСТ Р 8.655, ГОСТ Р 51317.4.15, ГОСТ 30804.4.30 (класс А), ГОСТ 30804.4.7 (класс I), ГОСТ 32144, ГОСТ 33073

ЭЛЕКТРОТЕХНИЧЕСКИЙ ЗАВОД
ЭНЕРГОРЕГИОН

Реклоузер применяется для:

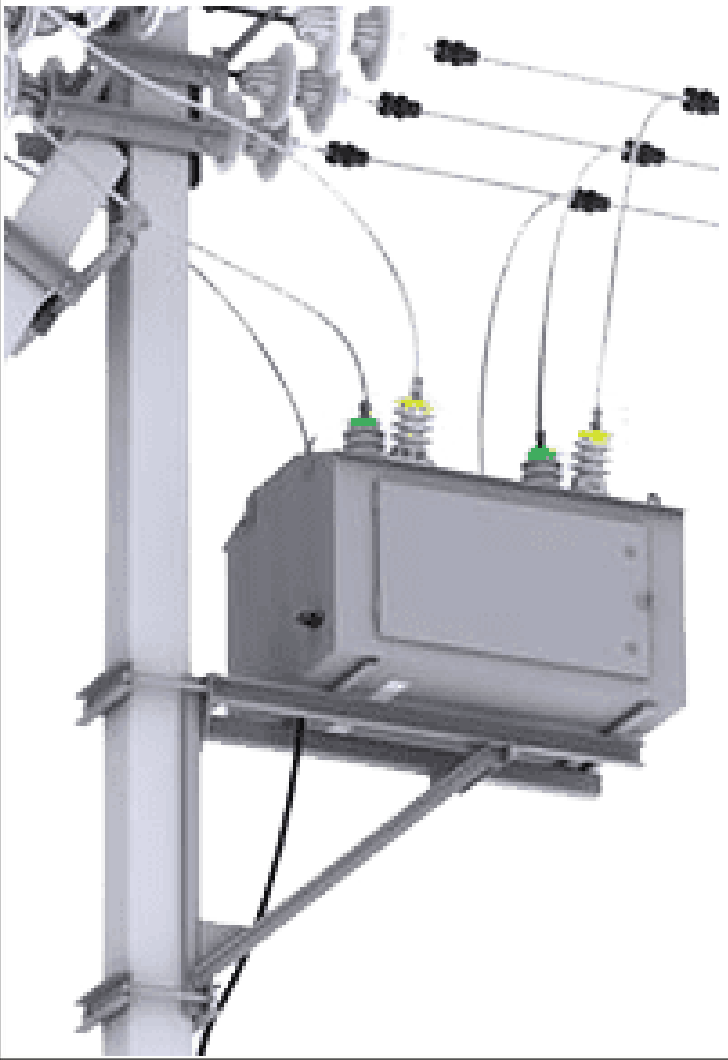

- Повышения надежности линий электропередач 6 (10) кВ, обеспечение защиты электротехнического оборудования на ответвлении сети;
- Технического и коммерческого учета энергии;
- Автоматической локализации повреждений и подачи резервного питания с управлением по GSM или PLC;
- Секционирования линий с односторонним и двухсторонним питанием;
- Сетевого резервирования воздушных линий;
- Оперативного дистанционного отключения электроэнергии как в случае аварии так и в других случаях.

ЭЛЕКТРОТЕХНИЧЕСКИЙ ЗАВОД
ЭНЕРГОРЕГИОН

Функциональные преимущества

Предлагаем различные модификации реклоузеров от простых и бюджетных вариантов до сложных, с дополнительными опциями по требованию заказчика:

- Возможность функции дистанционного отключения;
- Возможность работы совместно с системой локализации аварийного участка;
- В качестве основного элемента (вакуумного выключателя)возможна установка выключателя с пружинным приводом или приводом с «магнитной» защелкой различных производителей;
- В случае необходимости, реализуется учет энергии коммутации выключателя, что позволит сократить эксплуатационные расходы, сократив периодичность обслуживания.
- При установке соответствующего ПО у диспетчера, автоматически рассчитывать место повреждения сети, позволяя оперативно устранить проблему.

ЭЛЕКТРОТЕХНИЧЕСКИЙ ЗАВОД
ЭНЕРГОРЕГИОН

Состав реклоузера

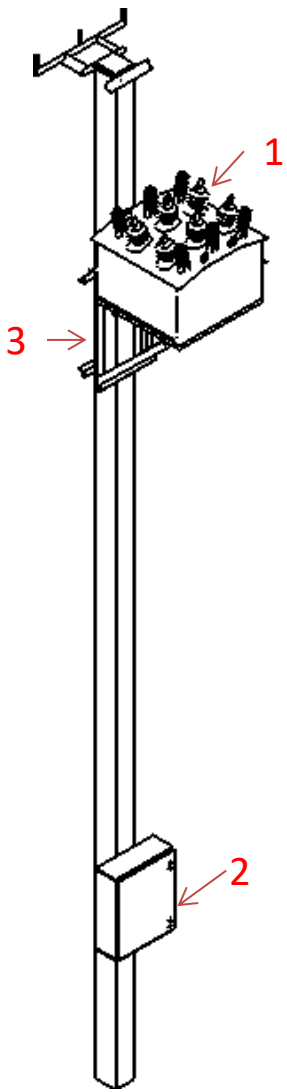

1) Коммутационный модуль
2) Шкаф управления
3) Инсталляция для крепления коммутационного модуля аналогично шкафу управления
4) В случае двухстороннего питания, дополнительно устанавливается трансформатор напряжения рядом с коммутационным модулем.

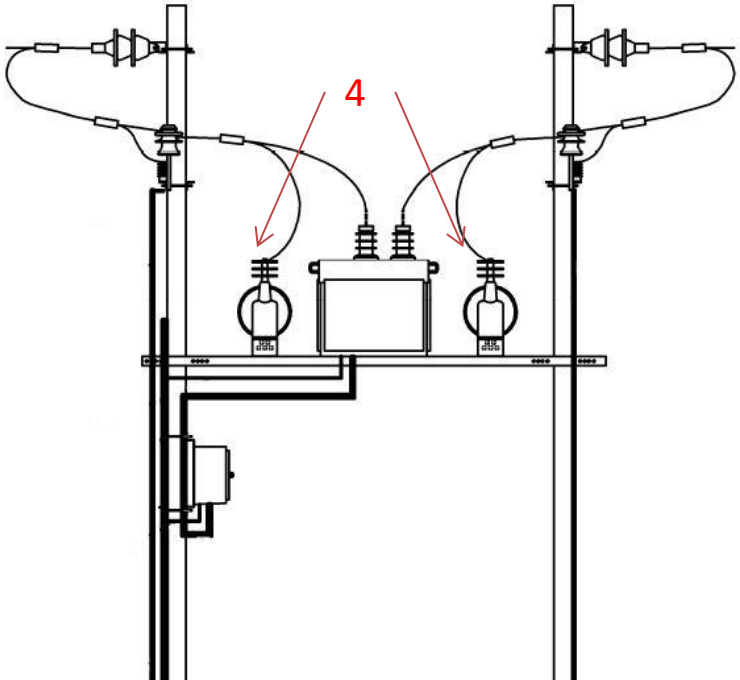

ЭЛЕКТРОТЕХНИЧЕСКИЙ ЗАВОД
ЭНЕРГОРЕГИОН

Эффект от внедрения реклоузеров

Технический эффект	Экономический эффект
Снижение времени поиска и локализации повреждения на линии.	Снижение затрат на поиск и локализацию устойчивого повреждения
Наличие системы контроля качества электроэнергии	Снижение непроизводственных затрат путем предоставления информации о качестве поставленной энергии
Возможность определить потенциально аварийные участки сетей при помощи блока РЗА реклоузера	Снижение затрат на предупредительный ремонт
	Сохранение инфраструктуры, поддержание ресурса сетей, экономия на ремонте или замене сетей

ЭЛЕКТРОТЕХНИЧЕСКИЙ ЗАВОД
ЭНЕРГОРЕГИОН

Лизинг оборудования от «ЭТЗ «Энергорегион» и «Сбербанк Лизинг»

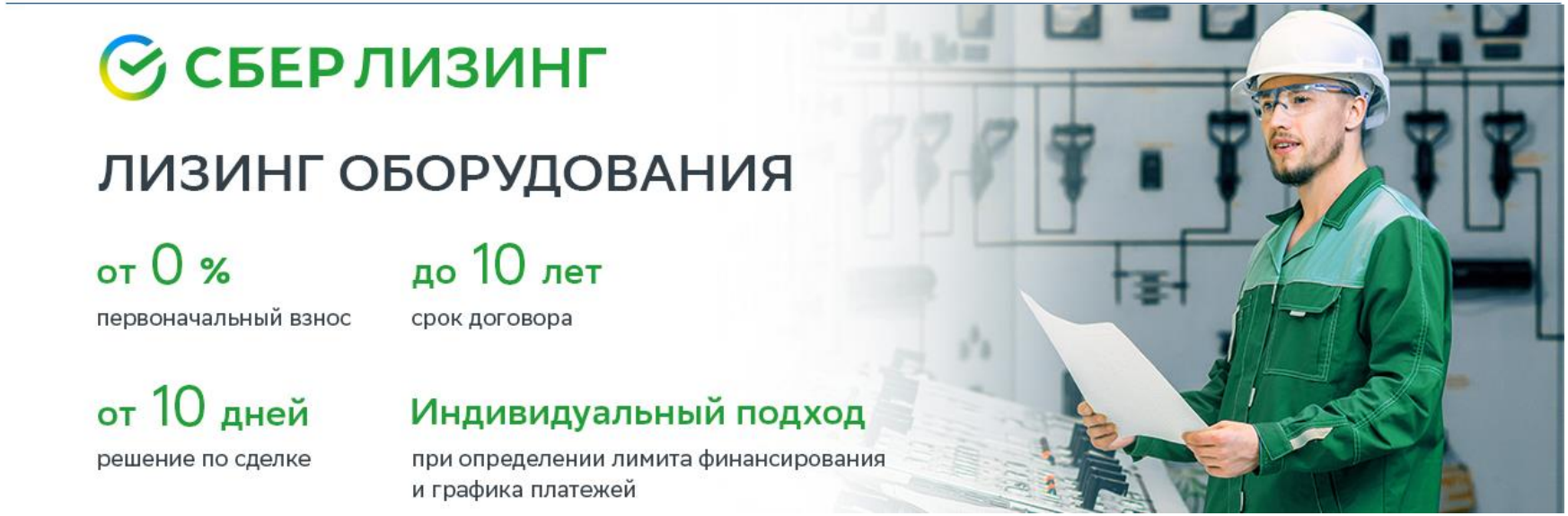

Оборудование для энергетической отрасли часто весьма сложное и дорогостоящее. Для его приобретения одним из решений может стать лизинг, который дает множество преимуществ:

Уменьшение налога на прибыль за счет ускоренной амортизации:
Лизинг позволяет включать ускоренную амортизацию в лизинговые платежи и экономить на налоге на прибыль. В результате высвобождаются оборотные средства, которые можно использовать для развития бизнеса.

Сокращение налоговой базы НДС:
НДС в составе лизинговых платежей в полном объеме принимается к вычету и остается в бизнесе.

Программы государственной поддержки:
Государство оказывает поддержку предприятиям, использующим лизинг для обновления и развития производственных мощностей через государственные программы и фонды, что дает возможность воспользоваться субсидиями и льготными займами.

ЭЛЕКТРОТЕХНИЧЕСКИЙ ЗАВОД
ЭНЕРГОРЕГИОН

Услуга «Энергоаудит»

Для грамотной замены и модернизация электрощитового оборудования предварительно необходимо изучить текущее состояние оборудования, выбрать и спроектировать грамотное техническое решение с разумным бюджетом. Что вызывает необходимость предварительного проведения энергоаудита.

Причины для проведения энергоаудита:

1. Бесплатно

В течение тестового периода запуска новой услуги на ограниченный период с 1 по 30 октября наш специалист бесплатно проведёт энергоаудит вашего оборудования на одном объекте.

2. Быстро

В зависимости от сложности проекта энергоаудит занимает от 2 дней.

3. Качественное техническое заключение

В результате энергоаудита Вы получите техническое заключение, содержащее рекомендации эксперта, решения в разных ценовых категориях и пример реализации аналогичного проекта.

4. При необходимости, наш специалист может провести аудит удаленно – без выезда на объект.

5. Расширенная гарантия или дополнительная скидка

При последующем заказе на нашем производстве, Вы можете выбрать расширенную гарантию на наше оборудование или дополнительную скидку при приобретении комплекса услуг (обследование, проектирование, изготовление и монтаж).

ЭЛЕКТРОТЕХНИЧЕСКИЙ ЗАВОД
ЭНЕРГОРЕГИОН

«ЭТЗ «Энергорегион» - ваш надёжный партнёр

- **Сопровождаем проект «под ключ»:**
- Проводим бесплатный энергоаудит текущего состояние энергохозяйства, предлагаем несколько вариантов замены или модернизации электрооборудования на разных комплектующих
- Готовим проект на основание проведённого аудита
- Изготавливаем продукцию на собственном производстве
- Бесплатная доставка в любой регион РФ
- Производим пуско-наладочные работы
- Даём расширенную гарантию до 5 лет на собственное оборудование

- **Если у вас есть готовый проект, мы снизим стоимость на 10% и пересчитаем смету за 2-3 часа**

- **Считаем проект качественно - после нас не надо пересчитывать**

Наши специалисты детально прорабатывают ваш проект и учитывают все технические особенности.

- **Сертификация у европейского производителя Schneider Electric**

гарантирует максимальную глубину скидки при высоком уровне качества продукции и сборки.

- **Предоставляем рассрочку на индивидуальных условиях**

- **Проводим обучение вашего персонала**

- **Бесплатно рассчитаем Ваш проект**

При последующем размещении заказа на нашем производства предоставляем скидку на размер стоимости Вашего проекта.

- **Предоставляем электрооборудование в лизинг**

Благодарим за внимание!

426039, Удмуртская Республика
г. Ижевск,
ул. Воткинское шоссе, д. 338
Тел.: (3412) 957-755
e-mail: sales@energoreg.ru